ARAB GOLF

FINISHING & FURNISHING

Golf Porto Marina

NORTH COAST



ARAB GOLF

باقة تشطيب الشاليه

تنـــاسب جميع المســـاحات

تشطيب متكامل بخامات معتمدة وتنفيذ دقيق بوحدتك . في جولف بورتو مارينا



تصاميم عصرية تناسب جميع الاذواق

الالتزام بالمواعيد

فريق عمل متخصص وذو خبرة

جودة عالية في الخامات والتنفيذ

اختيارك
..
لأن بيتك يستحق الأفضل

ARAB GOLF

Finishing & furnishing

للتشطيب والفرش

خبرة طويلة .. ثقة أكبر .. بيت أحلى

منذ سنَوات ونحن نُقدّم لعملائنا في جولف بورتو مارينا حلول تشطيب وفرش متكاملة تجمع بين الجودة العالية والتصميم العصري لنحول وحدتك إلى مكان بليق بذوقك ويمنحك الراحة والاستمتاع.

- **الالتزام بالمواعيد**
- **فريق متخصص** وذو خبرة طويلة
- **حلول فرش عصرية** ومناسبة لكل المساحات
- **تشطيب متكامل** من الألف إلى الياء
- **أجود الخامات** من أفضل الموردين

لأن شاليهك يستحق الأفضل





تأسيس السباكة والعزل

- مواسير المياه (BR)، صرف المياه، والتكييف، والبالكونة من نوع (Kessel).
- عزل الحمام والتراس (عمل رقبة زجاجة وتجهيز العزل).
- دهان وجهان عزل من نوع (Sika 107).

تأسيس الكهرباء

- مواسير (مصطفى محمود).
- لوحة كهرباء (فينوس).
- كابلات (سويدي معتمدة).
- مفاتيح قواطع كهرباء من نوع (شنايدر).
- مفاتيح والبرايز (فينوس).
- تركيب اسبوتات للريسيبشن والغرف.
- مفتاح سخان (شنايدر).
- تركيب ليد بروفايل للريسيبشن والغرفة حسب اختيار العميل.

عرب جولف ARAB GOLF

مرحلة التشطيب الأساسية



1. طرطشة الحوايط والأسقف،**وتأكيس وتربيع بوّج.**
2. المحارة (حوايط وأسقف) وتجهيز حجر الجلخ للحوايط بالكامل للنقاشة.
3. دهان 2 وجه سيلر و3 معجون وصنفرة وتجهيز الدهان.
4. الدهانات (جوتن فينوماستيك) حسب اختيار العميل.

جبس بورد

1. جبس بورد من نوع (جي بورد)**للشاليه بالكامل.**
2. فلات كامل للريسبشن والغرفة.
3. **حمام جبس فلات من نوع (جي بورد أخضر مضاد للرطوبة).**

التكييفات

1. مواسير فريون من نوع (جنوب إفريقي)
2. تمديد كابلات كنترول.
3. عزل داخلي وخارجي (Armaflex)

عرب جولف ARAB GOLF

الخامات والتجهيزات النهائية

السيراميك



- بورسلين 60*120 حسب اختيار العميل.

الأدوات الصحية



- قاعدة وحوض من شركة (إديال ستاندرد).
- خلاطات وإكسسوارات من شركة (إديال ستاندرد).

الأبواب

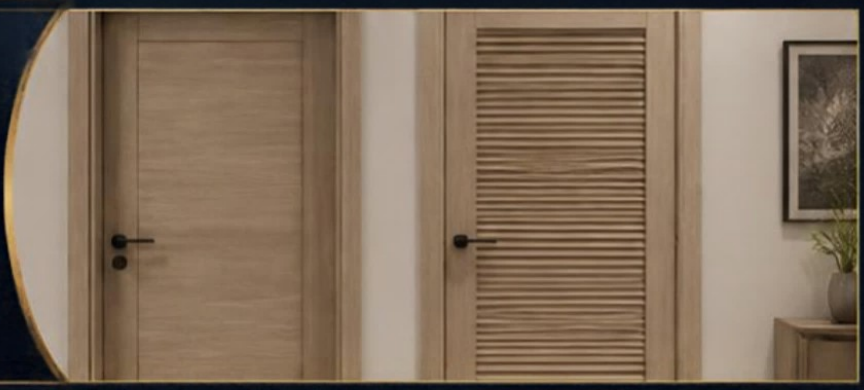

- تركيب أبواب الغرف وباب حمام قشرة أر و حسب اختيار العميل.

الألوميتال



- تركيب باب بلكونة ألوميتال PS كبير.

عرب جولف

لماذا عرب جولف؟



شركة تشطيبات من أقدم الشركات
في جولف بورتو مارينا

التزام بالمواعيد .. جودة ممتازة .. مقر فعلي طول العام ..
خدمة ما بعد البيع .. خبرة فعلية .. سابقة اعمال ضخمة ..
مهندسين متخصصين .. عمال مهرة .. باقات مختلفة تناسب الجميع

تنفيذ متكامل يشمل

- الجبس بورد
- المحارة والدهان
- تأسيس الكهرباء
- تأسيس السباكة والعزل
- الأبواب والألوميتال
- الأدوات الصحية
- السيراميك
- التكييفات

بخامات معتمدة | اختيار العميل | تنفيذ متكامل

ARAB GOLF
FINISHING & FURNISHING

جودة التنفيذ في كل التفاصيل

مش مجرد تشطيب .. ده بيتك بأعلى جودة

نحرص في عرب جولف على تنفيذ كل مرحلة من التشطيب بدقة واحترافية، مع الاهتمام بأدق التفاصيل لنقدم لك تشطيب متكامل يجمع بين الجودة، الجمال، والعملية.


نتيجة التنفيذ


نتيجة التنفيذ

خامات عالية الجودة
نختار أفضل الخامات المعتمدة

تنفيذ دقيق ومهني
فريق عمل متخصص وذو خبرة

تصميم عصري ومتناسق
مظهر يجمع بين الأناقة والراحة

الالتزام بالمواعيد
تسليم في الوقت المحدد


نتيجة التنفيذ


نتيجة التنفيذ


أثناء التنفيذ


أثناء التنفيذ


أثناء التنفيذ

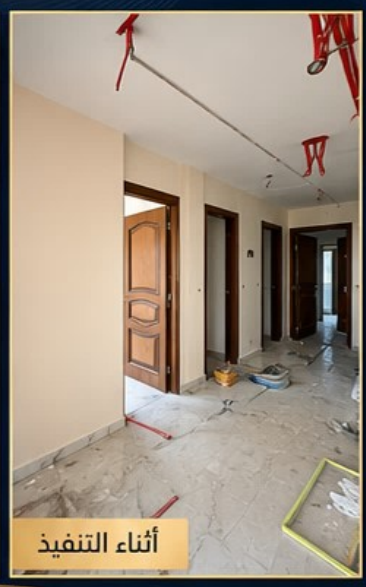
أثناء التنفيذ

ARAB GOLF
FINISHING & FURNISHING

فرش متكامل
بذوق وجودة عالية

من التصميم .. إلى التسليم
نوفر لك كل ما تحتاجه لراحة ومظهر مثالي



غرف النوم
تصاميم عصرية وخامات مميزة
تناسب جميع الأذواق



الركنات والكنب
راحة وجودة وخيارات متعددة
لتناسب مساحتك واحتياجاتك



الكنب
أشكال وألوان متنوعة
بخامات عالية الجودة



غرف الأطفال والشباب
تصميمات عملية وعصرية
تجمع بين الراحة والمتانة



غرف السفرة
تصاميم أنيقة تناسب جميع المساحات
بخامات قوية وتشطيب دقيق



دولاب الملابس
حلول تخزين عملية بتصميم
مودرن وجودة تدوم

- متابعة ما بعد التسليم
- توريد وتركيب في المواعيد
- تنفيذ دقيق وإهتمام بالتفاصيل
- تصاميم عصرية حسب احتياجاتك
- خامات مضمونة



منازل أجمل .. لحياة أكثر راحة

تواصل معنا الآن
01110020517

لزيارة موقعنا



ARAB GOLF

تصميم الوحدة
30 متر
Golf Porto Marina

استغلال مثالي للمساحات .. راحة وأناقة في كل زاوية

مساحة صغيرة .. إمكانات كبيرة

تصميم عملي ومريح
يستغل كل متر بذكاء
ليوفر لك تجربة سكن مميزة





تصميم مريح
يوفر لك كل احتياجاتك
في مساحة عملية

مطبخ متكامل
مجهز بعناية ليستغل
المساحة بأفضل شكل

حمام عصري
بتجهيزات عالية الجودة

بلكونة خاصة
تمنحك إطلالة مميزة
ومساحة للاسترخاء

وحدات مناسبة
للإستثمار والسكن المصيفي

للتواصل والحجز
01110020517

ARAB GOLF



تصميم الوحدة
60 متر
في Golf Porto Marina

استغلال مثالي للمساحات .. وإحساس دائم بالراحة

Golf Porto Marina
NORTH COAST



مساحة ذكية .. لحياة أجمل

غرفتين نوم
تصميم مريح
وخصوصية تامة

صالة معيشة واسعة
تجمع العائلة والأصدقاء

مطبخ عملي
يوفر مساحة واسعة
للاستخدام اليومي

حمام مريح
بتجهيرات عصرية
وتشطيب رافي

تراس خاص
للاستمتاع بالهواء الطلق
وإطلالة مميزة

اختيارك الذكي
لحياة أجمل في الساحل الشمالي

للتواصل والحجز
01110020517



ARAB GOLF

تصميم الوحدة
80 متر
Golf Porto Marina

مساحة أكبر .. لحياة أوسع واكثر راحة

Golf Porto Marina
NORTH COAST





استمتع بمساحة مثالية للراحة والخصوصية

تصميم عملي
استغلال ذكي للمساحات يوفر لك كل احتياجاتك

غرفة نوم مريحة
تضمن لك الراحة التامة وإطلالة مميزة

صالة استقبال واسعة
مثالية لجمع العائلة والأصدقاء

مطبخ منفصل
مريح ومجهز للاستعمال اليومي

حمامات بتجهيزات حديثة
لراحة أكبر وجودة أعلى

تراس واسع
يمنحك إطلالة مفتوحة على الطبيعة والبحيرات

وحدة تمنحك
أسلوب حياة مختلف

للتواصل والحجز
01110020517


ARAB GOLF
FINISHING & FURNISHING
Porto Walk
NORTH COAST
موقع مميز .. حياة مختلفة
فى قلب بورتو ووك

80 متر Corner وحدتك المثالية في بورتو ووك

- تصميم عملي وأنيق
- استغلال مثالي لكل المساحات
- موقع مميز على قلب الخدمات

المخطط الأصلي

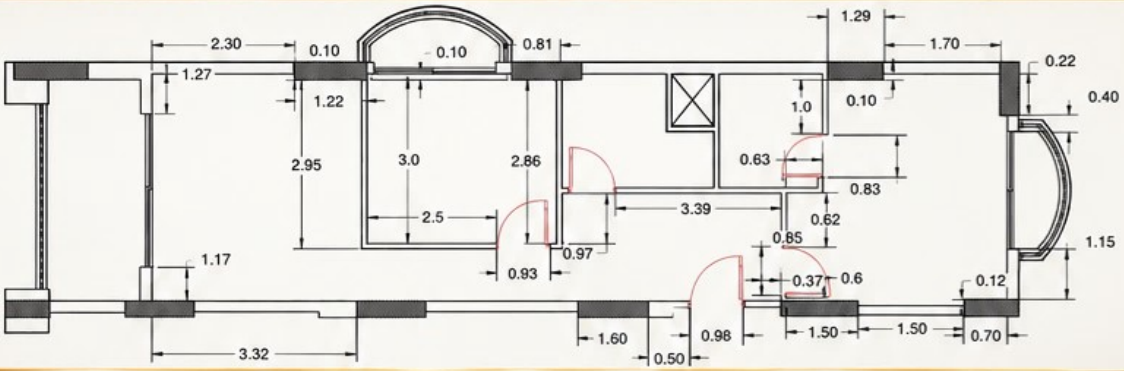

بعد التشطيب والفرش

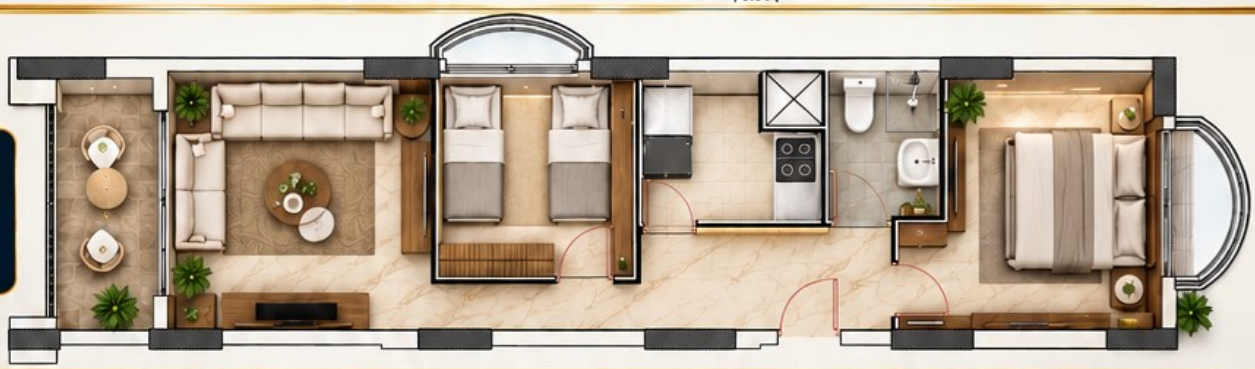









- التزام بمواعيد التسليم لأن وقتك مهم
- خامات عالية الجودة وتشطيبات عصرية بأعلى المعايير
- ضمان فرش 5 سنوات راحة واطمئنان أطول
- ضمان تشطيب سنة كاملة بعد التسليم

خليك في المضمون .. اختار عرب جولف

اسأل عن العروض واحجز وحدتك الأن

01110020517
arab-golf.lovable.app
أمام عمارة 105 داخل جواك بورتو مارينا
العلمين الجديدة - الساحل الشمالي

ARAB GOLF
SCAN ME



موقعنا داخل

جولف بورتو مارينا

أمام عمارة 105 - العلمين الجديدة - الساحل الشمالي

للتواصل والاستفسار

01110020517

الموقع الإلكتروني

arab-golf.lovable.app

SCAN ME

- التزام بمواعيد التسليم
- تشطيبات وفرش بأعلى جودة
- خبرة وسابقة أعمال ضخمة
- شركة ذات مقر فعلي